電動ロールスクリーン

寸　法

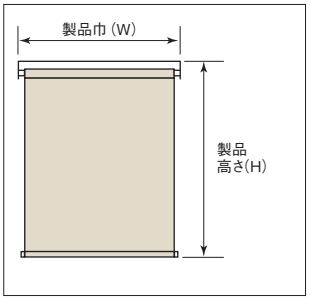

■製作可能寸法

製品巾（W）	550～2,700mm
製品高さ（H）	500～3,000mm
巾・高さ比	1:8が限度

※スクリーンによって製作可能寸法が異なります。
※サイズは巾5mm単位、高さ10mm単位です。

■モーター仕様

定格電圧	AC100V　50/60Hz
消費電力	動作時5W以下　待機時1W以下
昇降速度	約5cm / 秒
保護機能	モーターの過負荷および回転異常等

■リモコン

通信方法	RF式（電波式）
受信距離	約15m※
周波数	313.625MHz（特定小電力機器）
電池	コイン形リチウム電池 CR2032

※障害物がなく、周囲の電波状況や建物の構造、材質等による影響がない場合。

構　造

■全体図

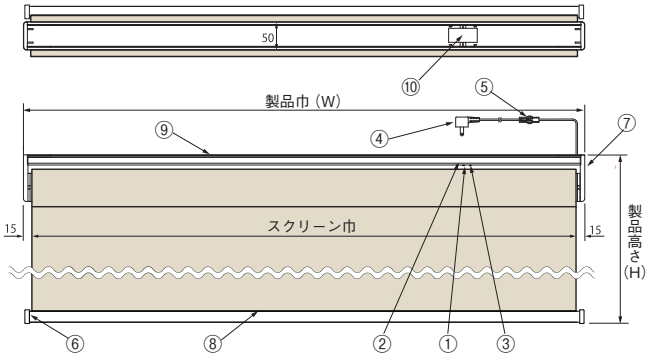

部品名	材　質
①電源LED（緑）	—
②受信LED（赤）	—
③リセットボタン	—
④AC電源コード（1m/3m）	—
⑤接続コネクタ	—
⑥ウエイトバーキャップ	樹脂成形品
⑦サイドホルダーカバー	ABS樹脂
⑧ウエイトバー	アルミ押出形材
⑨セットバー	アルミ合金 焼付白色塗装
⑩操作ユニット	ABS樹脂

■側面図

●天井付けの場合

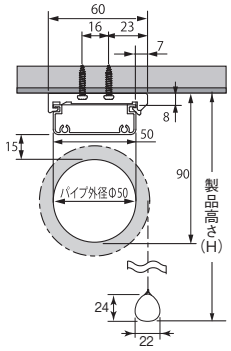

●正面付けの場合

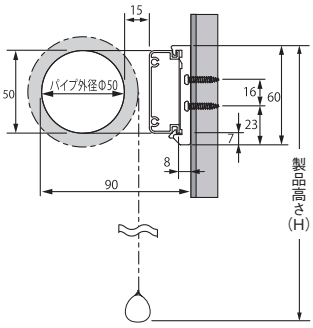

（単位：mm）

■ブラケット

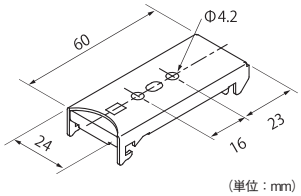

（単位：mm）

ブラケット必要数

部品名 ＼ 製品巾(mm)	～900	905～1,800	1,805～
ブラケット	2個	3個	4個

■製品巾とスクリーン巾

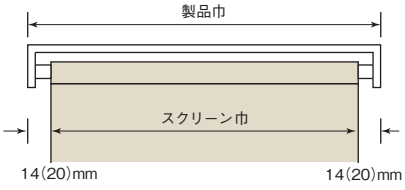

（　）は巾2,005mm 以上の場合

■カーテンボックス納まり図

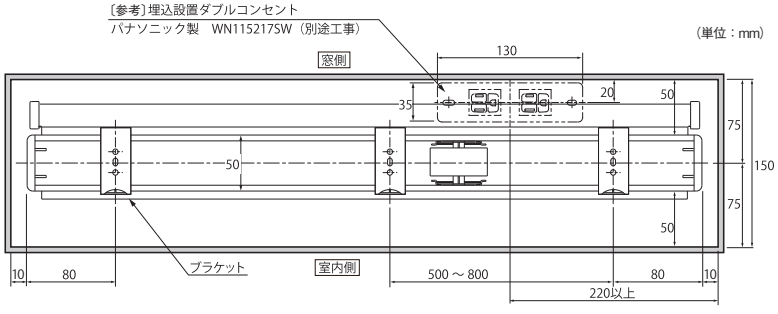

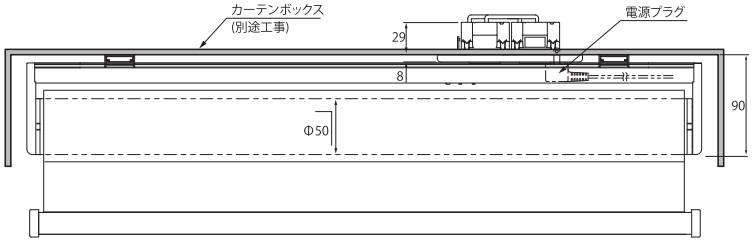

■リモコン（1ch）

ロールスクリーンを開けるときは右の『∧』ボタンをポンと短く1回押します。自動で全開位置まで移動し止まります。途中で止める時は左の『∨』ボタンを短く1回 押します。
ロールスクリーンを閉めるときは、開けるときの逆のボタンで同様に操作します。

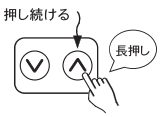

右の『∧』ボタンを長く押し続けると、押している間だけロールスクリーンが開きます。
閉めるときは、開けるときとは逆のボタン（左の『∨』ボタン）で同様に操作します。

サイズの測り方

●天井付け（窓枠の内側に取付ける場合）

巾は窓枠の内側寸法から10mm程度差し引いてください。高さは窓枠の内側寸法と同じになります。
※製品巾とスクリーン巾の違いにより窓枠とスクリーンの間に隙間ができます。

●正面付け（窓枠の外側に取付ける場合）

巾、高さともに窓枠の外側寸法以上を製品寸法としてください。

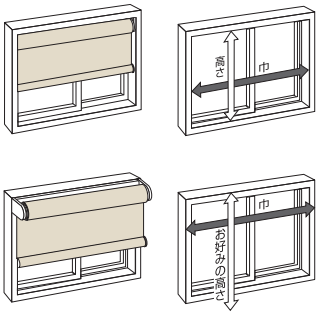

オプション

●電源ジョイントボックス（渡り電源コード付）
8,200円／個
※渡り電源コードは0.8m、2m、2.8mから選択

〈電源コードの分配・中継〉　本製品を連窓仕様で取付ける場合、下記の接続部品を使って電源コードを分配・中継することができます。電源コードの接続コネクタを切り離し、「電源ジョイントボックス」と「渡り電源コード」で順に接続していきます。

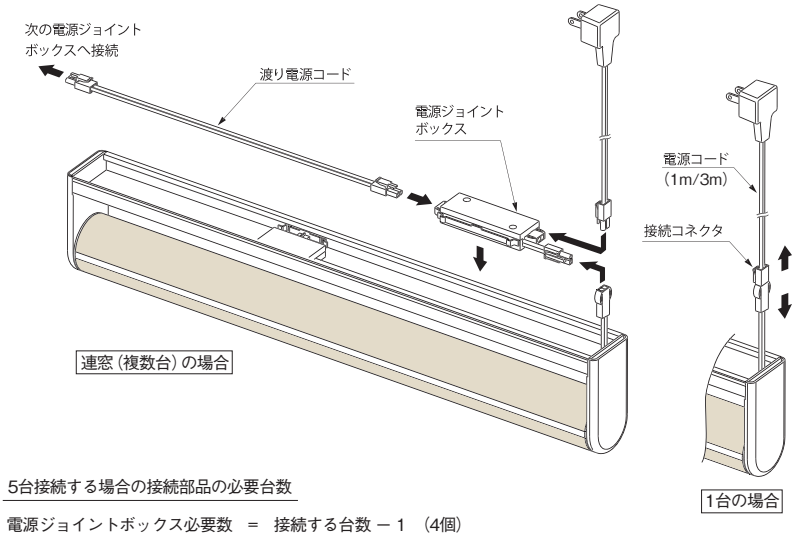

5台接続する場合の接続部品の必要台数

電源ジョイントボックス必要数　＝　接続する台数 － 1　（4個）
渡り電源コード必要数　＝　接続する本数 － 1　（4本）

※これらの接続部品はオプションご発注の場合に同梱されますので、現場で取付けをお願いいたします。
※本体と合わせて必要台数を発注してください。

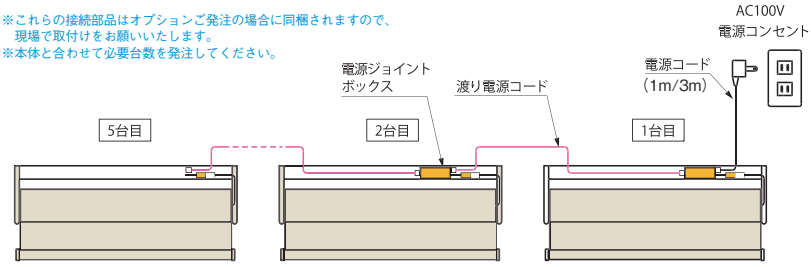

●リモコン中継機
32,800円／個
※リモコン操作距離15m以上の場合や、環境により電波が届きにくい場所でご使用ください。

●2chリモコン
7,600円／個
※2ch/6chリモコンをご購入の際は、付属の1chリモコン分の6,600円を差し引いて、上記リモコン代を加算してください。
※ご注文の際は、それぞれのch（ボタン）に登録するメカ、操作内容をご指示ください。

●6chリモコン
31,100円／個

取付方法

1.ブラケットの取付け

ブラケットの取付け位置は両端から8cm内側が適当です。3個以上（製品巾905mm以上）の場合はその間に等間隔に取付けてください。
※付属の取付けネジでブラケットを取り付けてください。

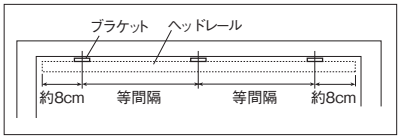

2. 本体の取付け

ブラケットにヘッドレールを取付けます。
※本体取付け前に、接続コネクタと電源コードを接続し、外に出してください。
※本体取付け後、確実に本体がブラケットに固定されているか確認してください。
※ブラケットは解除ボタンのある「切り欠き部」を室内側に向けて取付けます。

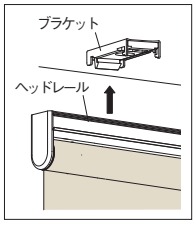

①ヘッドレールをブラケットの仮止めフックに引っかけてください。
②本体を奥にカチッと押し込んでください。

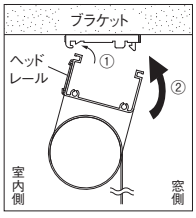

▲天井付け

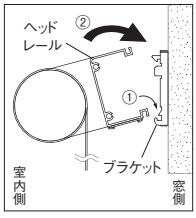

▲正面付け

3. 本体の取外し

①ブラケットの解除ボタンを押しながらヘッドレールを手前に引いてください。
②本体を仮止めフックから外してください。
※ブラケットから製品を外す際は、必ず手で支えながら作業してください。

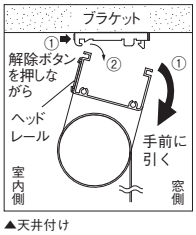

▲天井付け

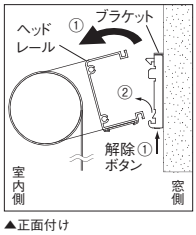

▲正面付け

巻径の目安／スクリーン別サイドホルダー対応表

寸法関係図

天井付け

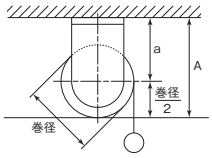

正面付け

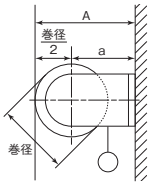

カーテンボックス付け

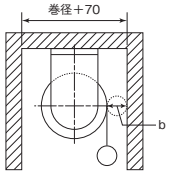

$$A=a+\frac{巻径}{2}$$

（単位：㎜）

メカタイプ	操作方法	サイドホルダー	a寸法	b寸法
標準T型	チェーン式	S	52	24
		L	62	
	ワンタッチチェーン式	S	52	24
		L	62	
	プルコード式	S	52	ヌード　24 ラッピング 31
		L	62	
バス標準B型	チェーン式	S	52	24
	ワンタッチチェーン式	S	52	24
	プルコード式	S	52	24
小窓TD型	チェーン式	S	35	18
		L	46	
バス小窓BD型	チェーン式	S	35	18
		L	46	
電動タイプ	電動	90	65	24

生地厚ランク一覧

品番	商品名	生地厚ランク
RS101～RS140	セレクトカラー40 R	d
RS141～RS150	セレクトワイド	c
RS151～RS164	セレクトナチュラル R	c
RS165～RS170	ルパカ	e
RS171～RS176	クリスプ	d
RS177～RS180	シャイニーライン	d
RS181～RS183	ヘリン R	e
RS184～RS186	ウェーブニー	c
RS187～RS190	マティア	b
RS191～RS192	ブローズ	d
RS193	リーフル	b
RS194～RS195	フラワーブーケ	d
RS196～RS198	チアーウェーブ	d
RS199～RS202	クリネスロール	b
RS203～RS206	ロナイヤ	d
RS207～RS213	シャーベ R	c
RS214～RS219	フルフィ R	f
RS220～RS222	リフレイト R	f
RS223～RS226	グラース	d
RS227～RS235	ラフネル R	g
RS236～RS243	ラオリ	g
RS244～RS249	サラサ R	c
RS250～RS257	テイハ	a
RS258～RS267	グランシャ	b
RS268～RS271	コンプティ R	d
RS272～RS273	フォグ	a
RS274～RS277	ステーノ	c
RS278～RS279	ランドレイヤー	a
RS280～RS281	ウーブンウェーブ	d
RS282～RS283	エニック	f
RS284～RS287	シェイキィ	a
RS288～RS290	ノドカ	i
RS291～RS292	ザンエイ	h
RS293～RS295	オモムキ	h
RS296～RS297	カザハナ	e
RS298～RS299	ルプール	c
RS300～RS308	ウォタリー	a
RS401	ハイグラフィカ	a

生地厚の目安

a　b　c　d　e　f　g　h　i

← 薄い　　厚い →

巻径の目安

■標準T型・バス標準B型【製品巾　W2,000mm以下の場合】（単位：㎜）

高さ＼生地厚ランク	a	b	c	d	e	f	g	h	i
400	44	44	45	46	46	46	47	48	49
600	45	46	47	47	48	48	49	50	51
800	46	47	48	49	49	50	51	52	54
1,000	47	48	49	50	51	52	53	54	56
1,200	48	49	51	51	52	53	55	56	58
1,400	49	50	52	53	54	55	56	58	60
1,600	50	51	53	54	55	56	58	60	62
1,800	51	52	54	55	57	58	60	62	64
2,000	52	53	55	57	58	59	61	64	66
2,200	52	54	57	58	59	60	63	65	68
2,400	53	55	58	59	60	62	64	67	69
2,600	54	56	59	60	62	63	66	68	71
2,800	55	57	60	61	63	64	67	70	73
3,000	56	57	61	63	64	66	69	72	74
3,200	対象なし	対象なし	62	64	対象なし	対象なし	70	対象なし	対象なし
3,400			63	65			71		
3,600			64	66			73		
3,800			65	67			74		
4,000			66	68			75		
4,200			67	69			77		
4,500			68	70			78		

※上記寸法は計算値です。実際の寸法とは多少異なる場合がありますので、目安としてご参照ください。

■標準T型・バス標準B型　チェーン式【製品巾　W2,010mm以上の場合】（単位：㎜）

高さ＼生地厚ランク	a	b	c	d	e	f	g	h	i
400	対象なし	対象なし	49	49	対象なし	対象なし	51	52	52
600			50	51			53	54	54
800			51	52			54	56	57
1,000			53	53			56	57	59
1,200			54	55			58	59	61
1,400			55	56			59	61	63
1,600			56	57			61	63	65
1,800			57	58			63	65	66
2,000			58	60			64	66	68
2,200			59	61			66	68	70
2,400			61	62			67	69	72
2,600			62	63			68	71	73
2,800			63	64			70	72	75
3,000			64	65			71	74	77

※上記寸法は計算値です。実際の寸法とは多少異なる場合がありますので、目安としてご参照ください。

■小窓TD型・バス小窓BD型　チェーン式

（単位：㎜）

高さ＼生地厚ランク	a	b	c	d
400	32	33	34	35
600	34	34	36	37
800	35	36	38	38
1,000	36	37	39	40
1,200	37	39	41	42
1,400	39	40	42	44
1,600	40	41	44	45
1,800	41	42	45	47
2,000	42	44	47	48
2,200	43	45	48	50
2,400	44	46	49	51

※上記寸法は計算値です。実際の寸法とは多少異なる場合がありますので、目安としてご参照ください。

■電動タイプ

（単位：㎜）

高さ＼生地厚ランク	a	b	c	d	e	f	g
500	53	53	54	55	55	55	56
800	54	55	56	56	57	58	59
1,000	55	56	57	58	58	59	60
1,200	56	57	58	59	60	60	62
1,400	57	57	59	60	61	62	63
1,600	57	58	60	61	62	63	65
1,800	58	59	61	62	63	64	66
2,000	59	60	62	63	65	66	68
2,200	60	61	63	65	66	67	69
2,400	60	62	64	66	67	68	70
2,600	61	63	65	67	68	69	72
2,800	62	63	66	68	69	70	73
3,000	63	64	67	69	70	72	74

※上記寸法は計算値です。実際の寸法とは多少異なる場合がありますので、目安としてご参照ください。

スクリーン別サイドホルダー対応表

■標準T型・バス標準B型・小窓TD型・バス小窓BD型・電動タイプ

（単位：㎜）

品番・商品名 ＼ サイドホルダーサイズ		標準T型・バス標準B型				小窓TD型・バス小窓BD型		電動タイプ
		※製品巾2,000以下の場合		※製品巾2,005以上の場合				
		S	L	S	L	S	L	90
品番	商品名	製品高さ(mm)		製品高さ(mm)		製品高さ(mm)		製品高さ
RS101～RS140	セレクトカラー40 R	～2,590	2,600～			～1,270	1,280～	～3,000
RS141～RS150	セレクトワイド	～2,800	2,810～	～2,300	2,310～	～1,410	1,420～	～3,000
RS151～RS164	セレクトナチュラル R	～3,190	3,200～			～1,580	1,590～	～3,000
RS165～RS170	ルパカ	～2,340	2,350～					～3,000
RS171～RS176	クリスプ	～2,840	2,850～					～3,000
RS177～RS180	シャイニーライン	～2,840	2,850～			～1,410	1,420～	～3,000
RS181～RS183	ヘリン R	～2,300	2,310～					～3,000
RS184～RS186	ウェーブニー	～2,840	2,850～					～3,000
RS187～RS190	マティア	～3,000						～3,000
RS191～RS192	ブローズ	～2,840	2,850～			～1,410	1,420～	～3,000
RS193	リーフル	～3,000						～3,000
RS194～RS195	フラワーブーケ	～2,840	2,850～			～1,410	1,420～	～3,000
RS196～RS198	チアーウェーブ	～2,840	2,850～			～1,410	1,420～	～3,000
RS199～RS202	クリネスロール	～3,000				～1,790	1,800～	～3,000
RS203～RS206	ロナイヤ	～2,840	2,850～					～3,000
RS207～RS213	シャーベ R	～3,190	3,200～	～2,900	2,910～	～1,580	1,590～	～3,000
RS214～RS219	フルフィ R	～2,140	2,150～					～3,000
RS220～RS222	リフレイト R	～2,140	2,150～					～3,000
RS223～RS226	グラース	～2,550	2,560～	～2,050	2,060～			～3,000
RS227～RS235	ラフネル R	～1,840	1,850～					～3,000
RS236～RS243	ラオリ	～1,840	1,850～	～1,490	1,500～			～3,000
RS244～RS249	サラサ R	～2,840	2,850～					～3,000
RS250～RS257	テイハ	～3,000						～3,000
RS258～RS267	グランシャ	～3,000						～3,000
RS268～RS271	コンプティ R	～2,590	2,600～					～3,000
RS272～RS273	フォグ	～3,000				～2,050	2,060～	～3,000
RS274～RS277	ステーノ	～2,840	2,850～					～3,000
RS278～RS279	ランドレイヤー	～3,000						～3,000
RS280～RS281	ウーブンウェーブ	～2,840	2,850～					～3,000
RS282～RS283	エニック	～2,140	2,150～					～3,000
RS284～RS287	シェイキィ	～3,000						～3,000
RS288～RS290	ノドカ	～1,340	1,350～	～1,090	1,100～			
RS291～RS292	ザンエイ	～1,590	1,600～					
RS293～RS295	オモムキ	～1,590	1,600～	～1,290	1,300～			
RS296～RS297	カザハナ	～2,340	2,350～					
RS298～RS299	ルプール	～2,200				～1,580	1,590～	
RS300～RS308	ウォタリー	～2,200				～2,400		
RS401	ハイグラフィカ	～3,000						