製品仕様

製品名	電動カーテンレール　DR1010
製作サイズ	片開き500～3000㎜（両開き～4000㎜）
カーテン重量	片開き　10kg、両開き5kg+5kg　MAX
開閉速度	5cm～16cm/秒
定格入力	AC100V～220V　　50/60Hz
消費電力	動作時8W以下、待機時1W以下
通信方法	電波式　FMリモコン
操作距離	約15M
保護機能	モーターの過負荷及び過熱

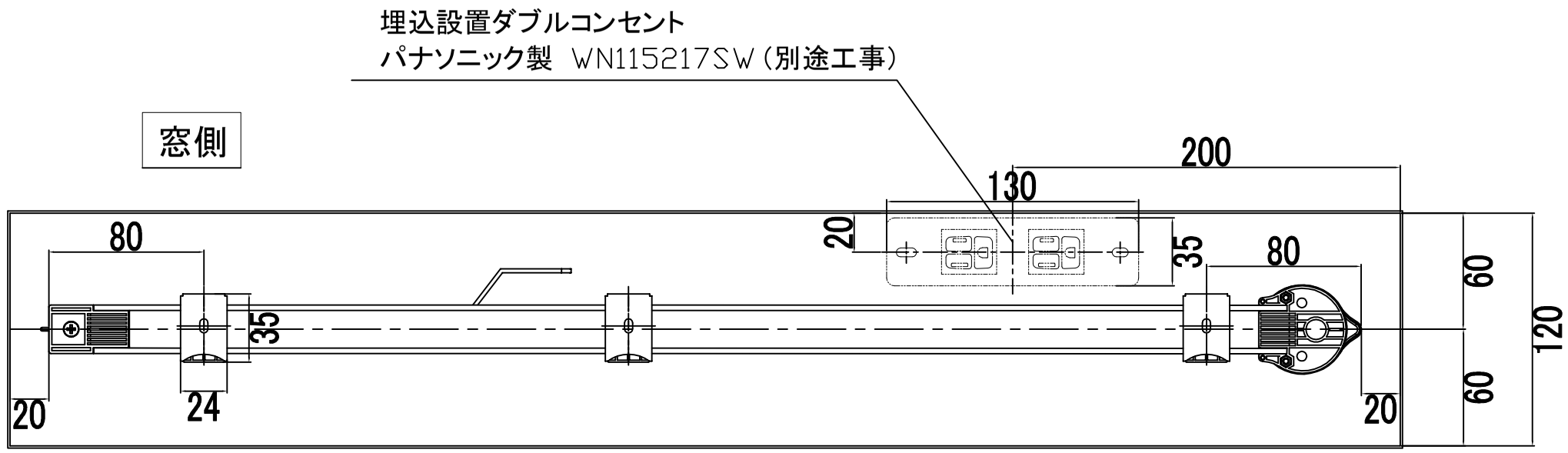

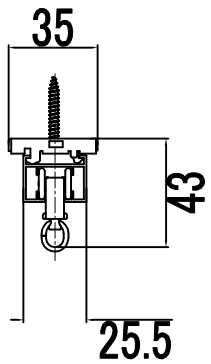

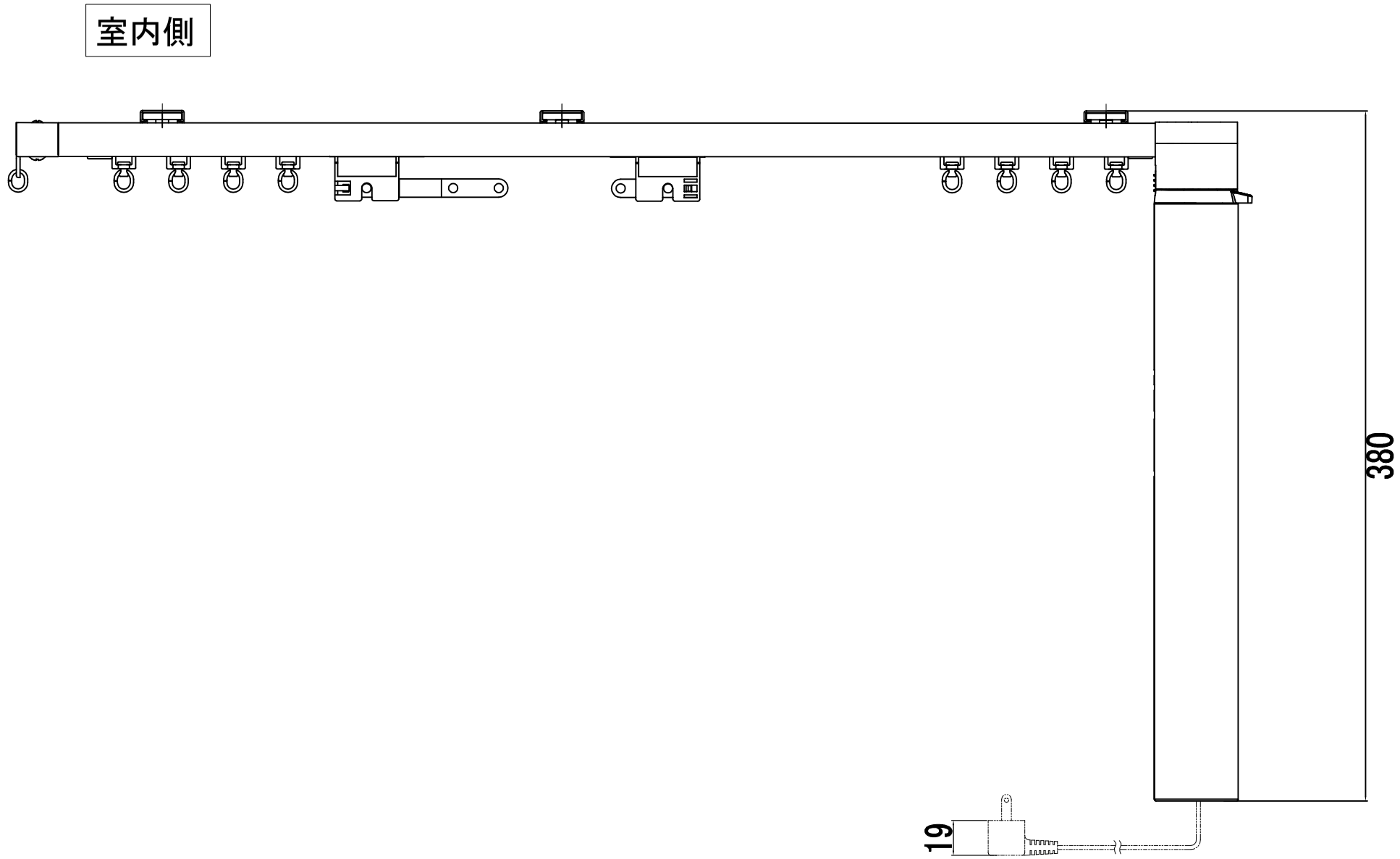

＊ボックス内にコンセントの設置がない場合、
ボックス最小奥行は100mm

USE FOR :	電動カーテンレール　DR1010	sangetsu
PART NAME :	シングル納まり図	
PART NO :		
DWG. DATE : 2022年10月	SCALE　1/3	